Cerradura monopunto automática
Gancho automático + gancho reforzado

Serie 2240 AUT

Sistema de cierre automático y antitarjeta
» Frente y cerradero de acero inoxidable.
» Cilindro europeo, leva 13.2mm.
» Entrada 30
» Distancia entre ejes de 85mm.
» Distancia en hoja y marco máximo 5mm

Entrada	Referencia	CIL	CER	ESC
30	4240AUT303NI		•	

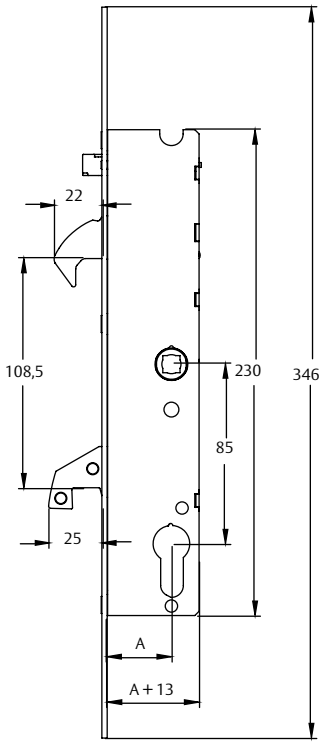
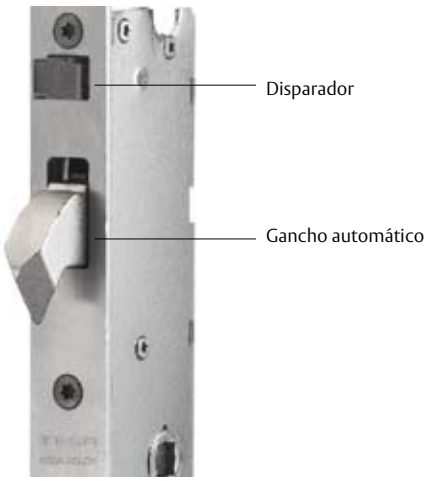
Detalle del gancho automático